ILLUSTRATED PARTS LIST
LISTE DE PIÈCES ILLUSTRÉE
LISTA ILUSTRADA DE PARTES

4" Two Handle Lavatory Faucet
Robinet monobloc de lavabo de 4" à deux manettes
Grifo de dos manijas para lavamanos de 4"

Product Numbers/Numéros de produits/Nùmeros del producto

3230-101/GYE202031



How to order replacement parts:
To order replacement parts call our toll free customer service line at **1-800-487-8372** or your local eurostream representative.

Comment commander les pièces de rechange:
Pour commander les pièces de rechange, communiquez avec le service à la clientèle en composant le numéro d'appel sans frais **1-800-487-8372** ou adressez-vous à votre représentant local de eurostream.

Como ordenar partes de reemplazo:
Para ordenar partes de reemplazo llame a nuestra linea gratuita de servicio al consumidor al **1-800-487-8372** o a su representante de eurostream local.

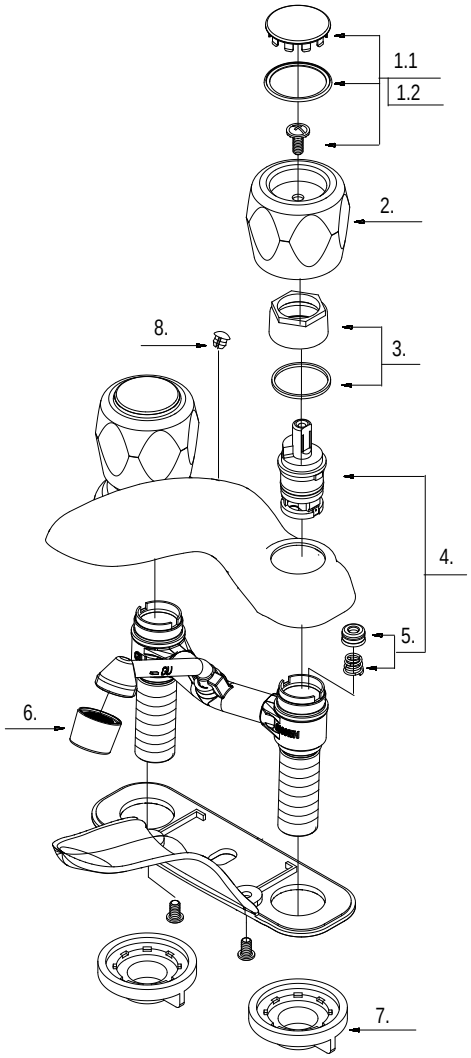

	Part Name / Nom de la pièce / Nombre de parte	*Finish / Fini / Acabado*	*Part Number / Numéro de pièce / Nùmero de parte*
1.1.	Index Button-Cold / Repère de température-froid / Indicador de temperatura-fría	CP	A66D564C
1.2.	Index Button-Hot / Repère de température -chaud / Indicador de temperatura-caliente	CP	A66D564H
2.	Metal Handle / Manette en métal / Manija metálicas	CP	A029136
3.	Retainer Nut & Washer / Écrou de serrage et rondelle / Tuerca de retención y arandela	CP	A663631
4.	Cartridge Assembly / Assemblage de cartouche / Ensamblaje de cartucho		A66D636N
5.	Seat & Spring Set / Siège et ensemble resort / Asiento y tuerca de resorte		A663002
6.	Aerator / Brise-jet / Aireador	CP	A500871N
7.	Lock Nut Set / Ensemble d'écrou de blocage / Juego de contratuerca		A504023
8.	Lift Rod Plug / Bouchon de tige de levage / Tapa de la barra de elevación	CP	A028002

CP = Chrome = Chrome = Cromo